PRUEBAS DE ACCESO A LA UNIVERSIDAD PARA ALUMNOS DE BACHILLERATO LOE

Septiembre 2012

DIBUJO TÉCNICO II. CÓDIGO

ENUNCIADOS - *OPCIÓN A* -

Ejercicio 1: Determinar el cuadrado equivalente a la superficie rayada que se da en la figura. Su contorno está compuesto por un heptágono regular convexo de lado 30 mm. De él se restan: un semicírculo de radio 20 mm y un cuadrado de lado igual al del heptágono.
NOTA: la figura dada en el enunciado esta escalada, por lo que antes de obtener su cuadratura se precisa su construcción a escala 1:1.

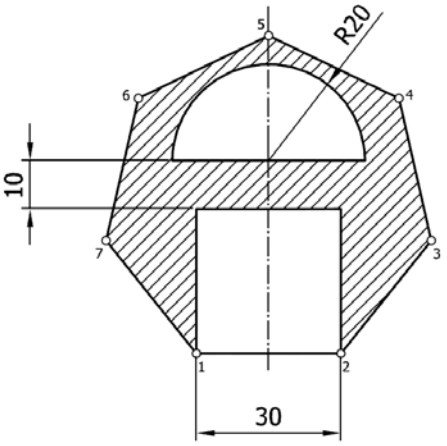

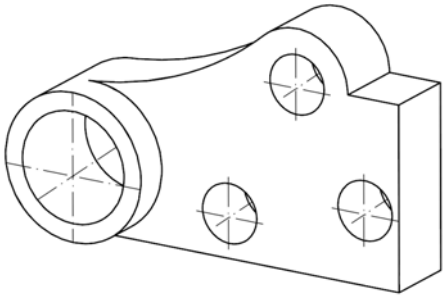

Ejercicio 2: Se da la perspectiva de una pieza mecánica. Realizar el número mínimo de vistas necesarias para definirla seleccionando el alzado más conveniente. Posteriormente acotar sin cifras las vistas realizadas. No se establece escala de trabajo y se podrá operar a mano alzada o, si se desea, con instrumentos. Cuídese la proporción y correspondencia.

Ejercicio 3: Se da en abatimiento la base de una piramide recta (1_0-2_0-3_0-4_0). Sabiendo que dicha pirámide está apoyada en el plano α y que su altura es de 50 mm, determinar su proyección horizontal y vertical.
De las dos posibles soluciones se aconseja tomar aquella que situe su vértice con mayor alejamiento.

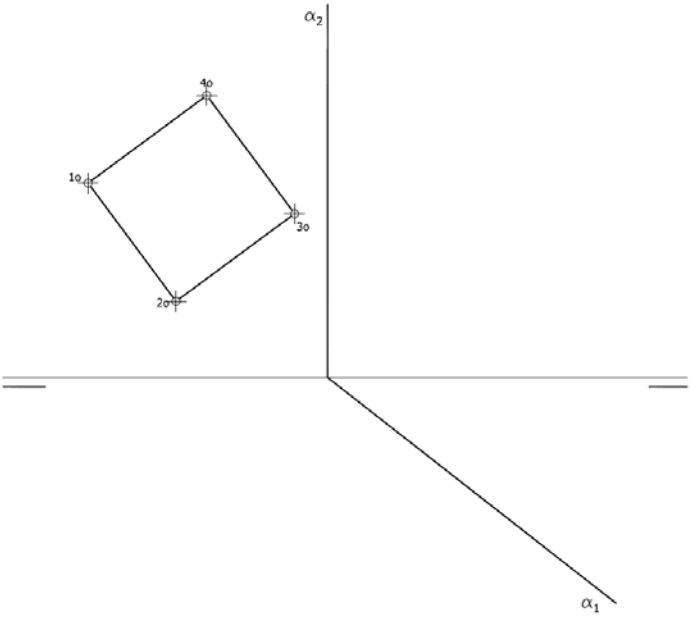

PRUEBAS DE ACCESO A LA UNIVERSIDAD PARA ALUMNOS DE BACHILLERATO LOE

Septiembre 2012

DIBUJO TÉCNICO II. CÓDIGO 144

ENUNCIADOS - *OPCIÓN B* -

Ejercicio 1: Determinar las circunferencias tangentes a la recta "r" y que pasen por los puntos "P" y "Q".

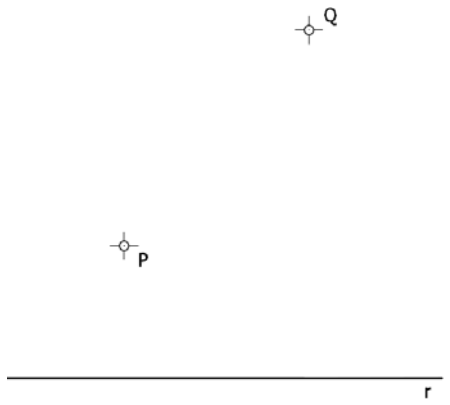

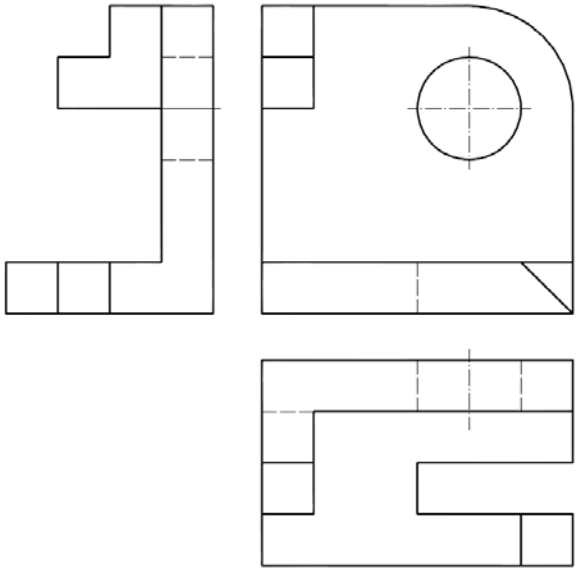

Ejercicio 2: Se da una pieza definida por las tres vistas principales: alzado, planta y perfil derecho (sin acotar). Dibujar una perspectiva axonométrica cualquiera de dicha pieza sin sujeción alguna a escala. Podrá operarse indistintamente a pulso o con instrumentos

Ejercicio 3: Se da una pirámide apoyada en el plano de proyección horizontal definida por la proyección horizontal de su base y las proyecciones del vértice. Hallar las proyecciones de dicha pirámide. Después, determinar en proyección y verdadera magnitud la sección producida por el plano α.

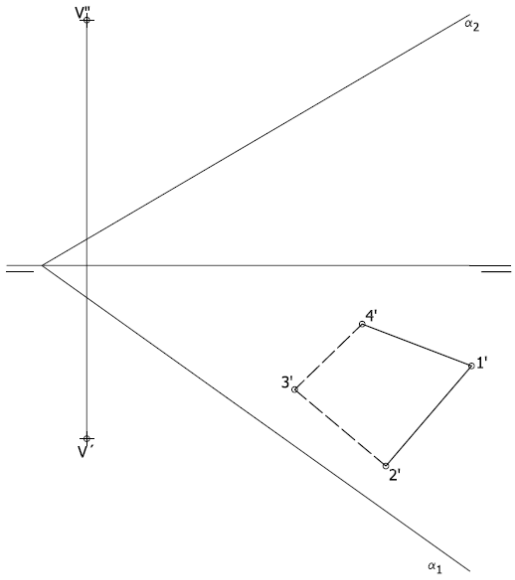

PRUEBAS DE ACCESO A LA UNIVERSIDAD PARA ALUMNOS DE BACHILLERATO LOE

Septiembre 2012

DIBUJO TÉCNICO II. CÓDIGO 144

CRITERIOS DE VALORACIÓN

OPCIÓN A

Ejercicio nº 1

1. Obtener el heptágono regular 1,5
2. Obtener cuadratura del heptágono regular 1,5
3. Obtener cuadratura del semicírculo 1,5
4. Obtener la cuadratura del cuadrado 1,5
5. Diferencia lado heptágono y semicírculo 1,5
6. Diferencia del lado resultante y cuadrado 1,5
7. Limpieza, precisión y designaciones 1

Ejercicio nº 2

1. Trazado de vistas 4
   Cada vista se valora sobre 2 puntos.
   Si se dibujan más de las vistas necesarias se restará 0,5 puntos.
2. Acotación 5
   Por cada cota omitida se restará 0,3 puntos.
3. Correspondencia entre vistas y proporcionalidad 1

Ejercicio nº 3

1. Proyección horizontal de la base del cuadrado 0,5
2. Proyección vertical de la base del cuadrado 1
   Cada arista omitida o con visibilidad errónea restará 0,25 puntos
3. Proyección horizontal del vértice 2
4. Proyección vertical del vértice 2
5. Aristas proyección horizontal 2
   Cada arista omitida o con visibilidad errónea restará 0,5 puntos
6. Aristas proyección vertical 2
   Cada arista omitida o con visibilidad errónea restará 0,5 puntos
7. Precisión, designaciones y limpieza 0,5

OPCION A

EJERCICIO 1

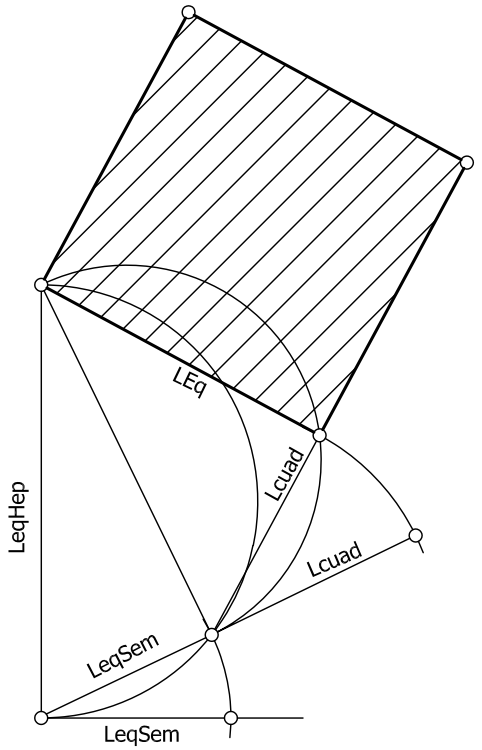

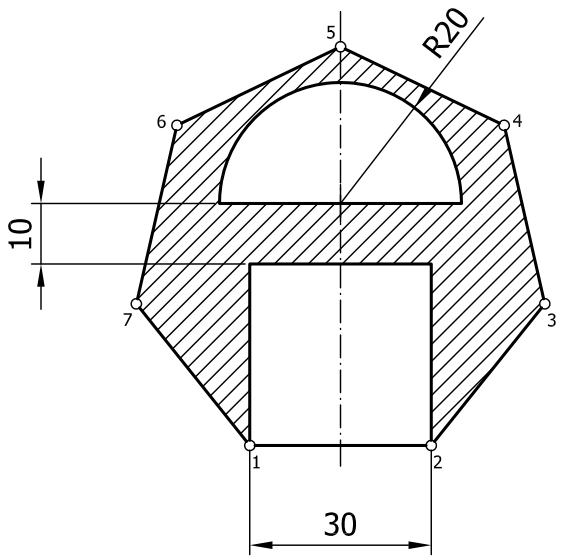

Figura escalada

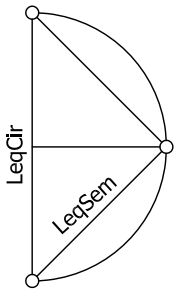

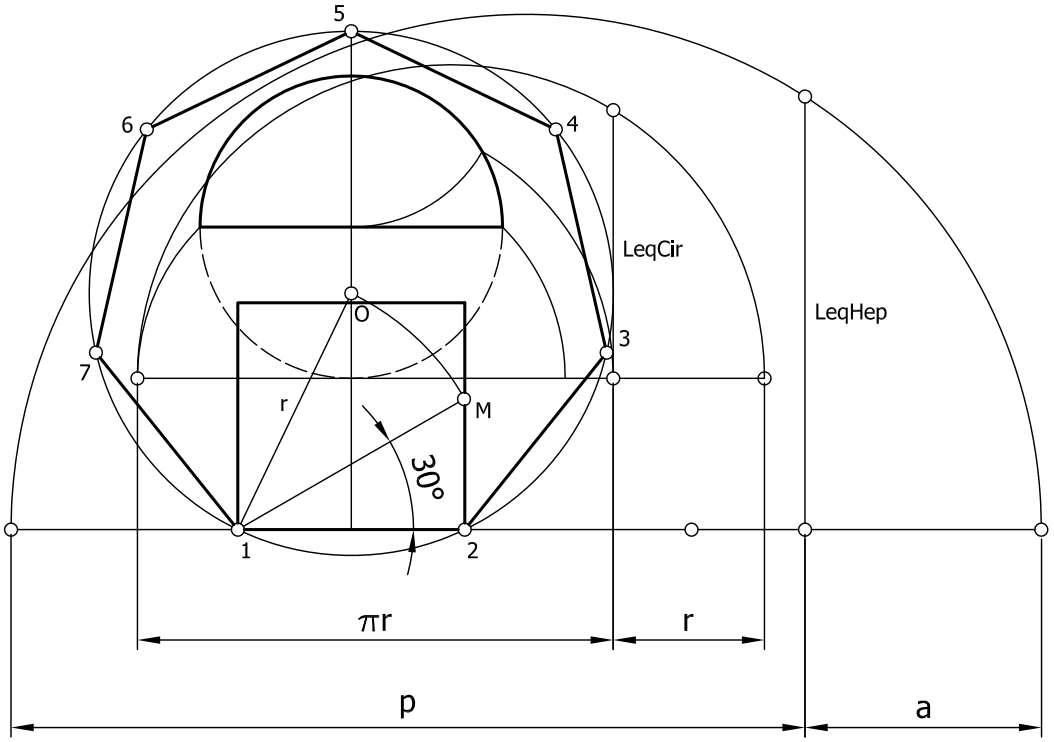

OPCION A

EJERCICIO 2

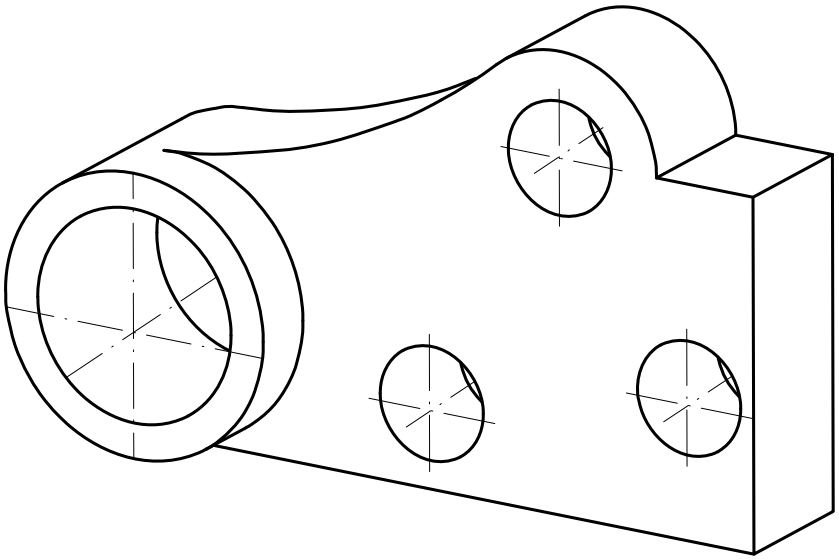

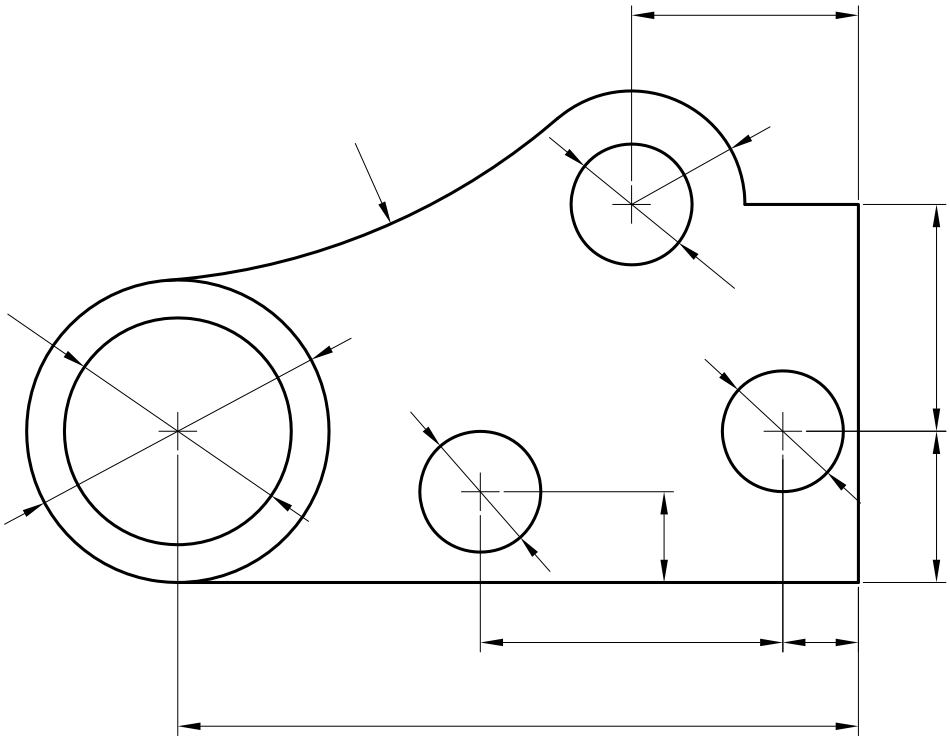

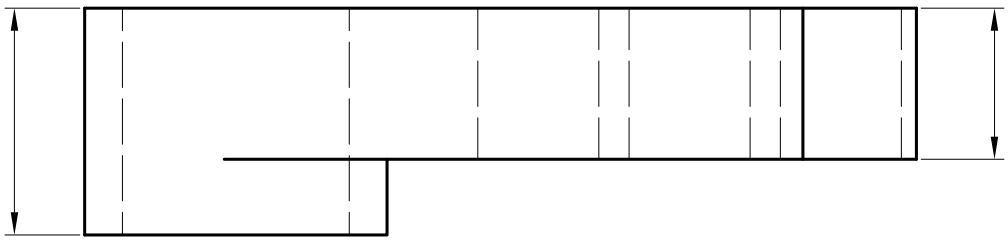

OPCION A

EJERCICIO 3

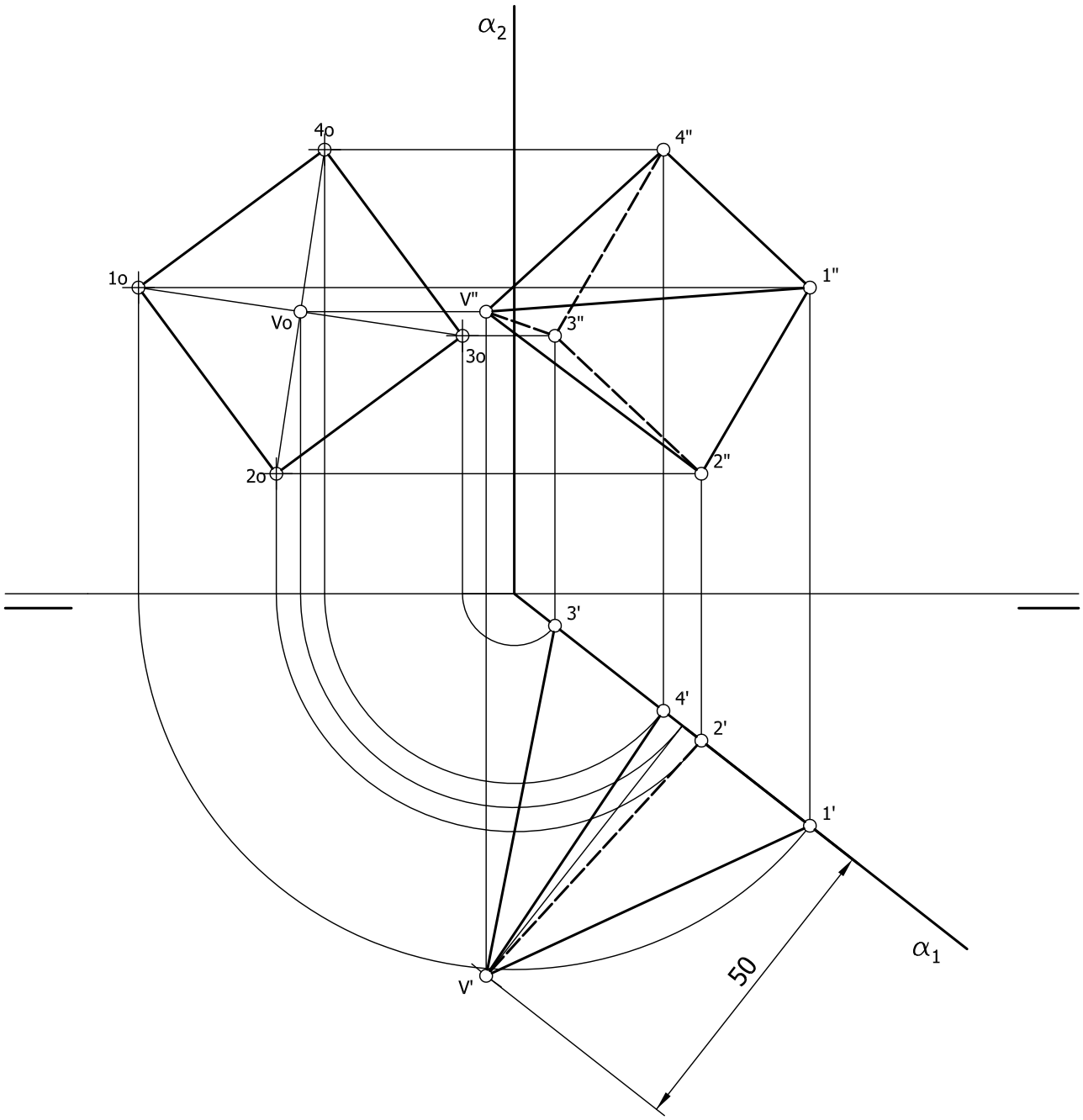

UNIVERSIDAD DE MURCIA

Región de Murcia

Universidad Politécnica de Cartagena

OPCIÓN B

Ejercicio nº 1

1. Obtener cada una de las circunferencias 4
2. Limpieza, designaciones y precisión 2

Ejercicio nº 2

1. Croquización de modelo 9
2. Limpieza y proporcionalidad 1

Ejercicio nº 3

1. Obtener las proyecciones horizontal y vertical de la pirámide..... 1
   Por cada arista con visibilidad errónea se rectará 0.2 ptos.
2. Obtener la proyección vertical de la sección producida por el plano 3
   Por cada arista con visibilidad errónea se rectará 0.2 ptos.
3. Obtener la proyección horizontal de la sección producida por el plano..... 3
   Por cada arista con visibilidad errónea se rectará 0.2 ptos.
4. Obtener la verdadera magnitud de la sección producida..... 2
5. Limpieza, precisión y designaciones 1

IMPORTANTE:

Durante la valoración de la prueba deberá consignarse al margen de cada ejercicio las puntuaciones dadas en cada uno de los puntos descritos específicamente para cada el ejercicio.

En el sobre que contiene la opción de la prueba realizada deberá aparecer la puntuación total de cada ejercicio, la suma del total y la media aritmética que define la nota final de la prueba.

OPCION B

EJERCICIO 1

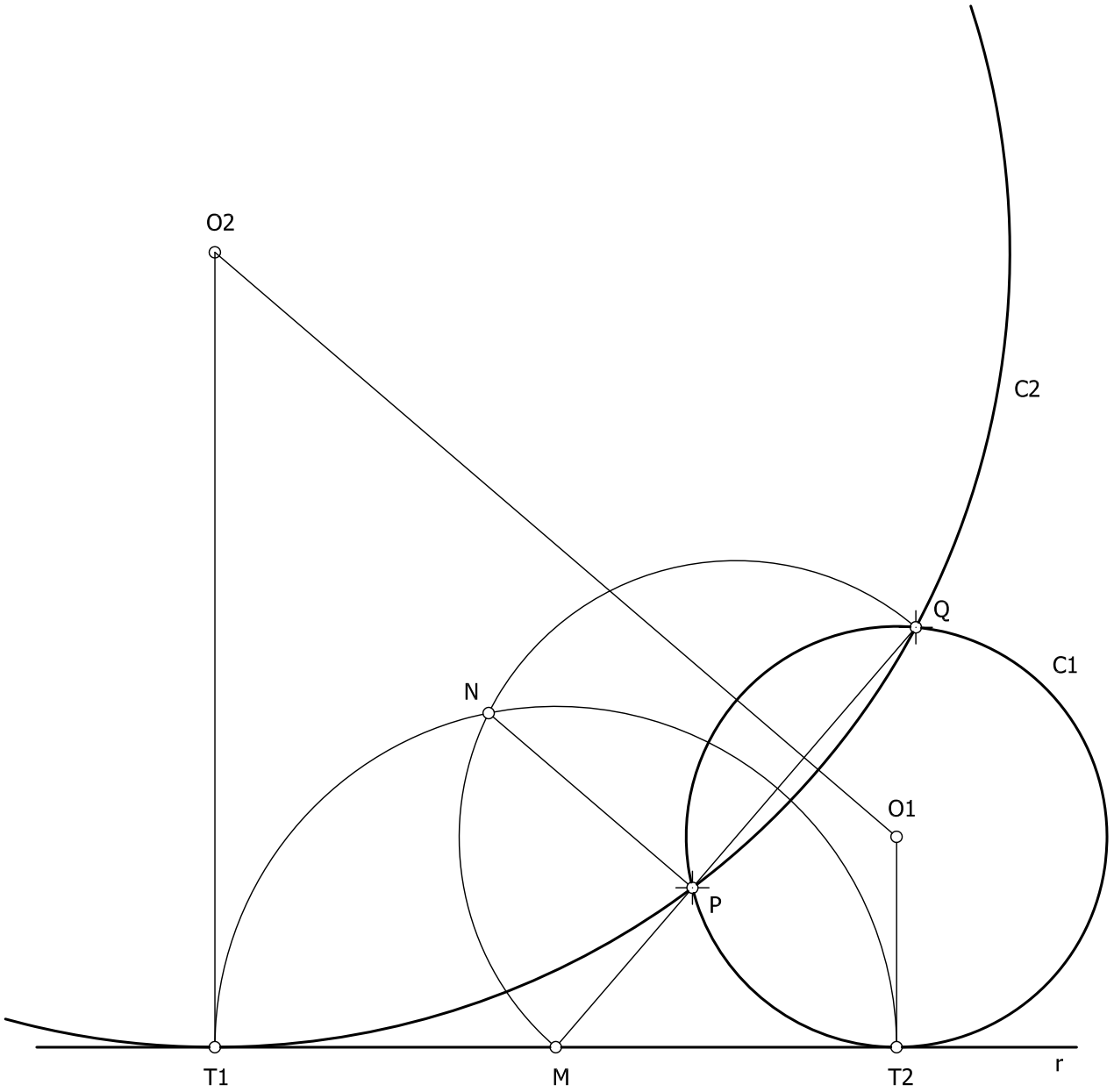

OPCION B

EJERCICIO 2

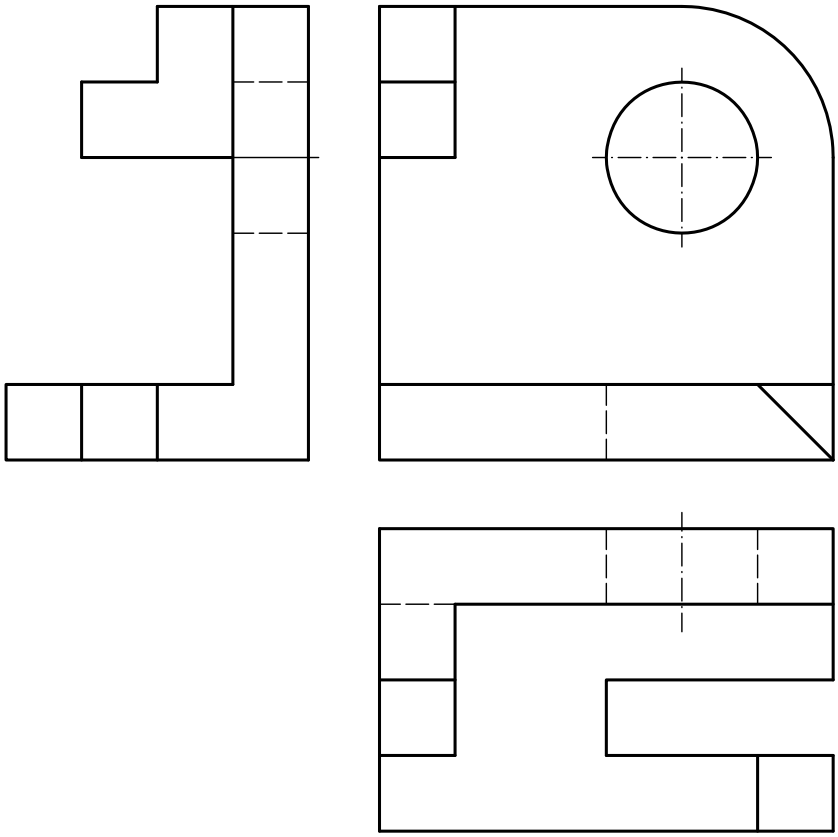

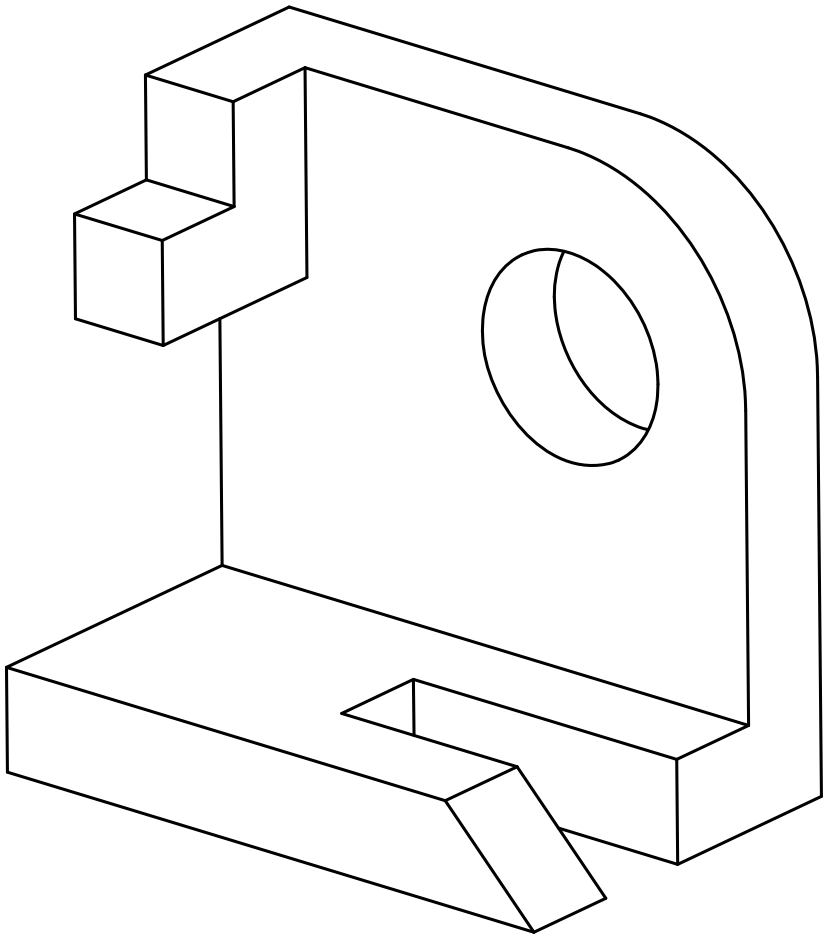

OPCION B

EJERCICIO 3

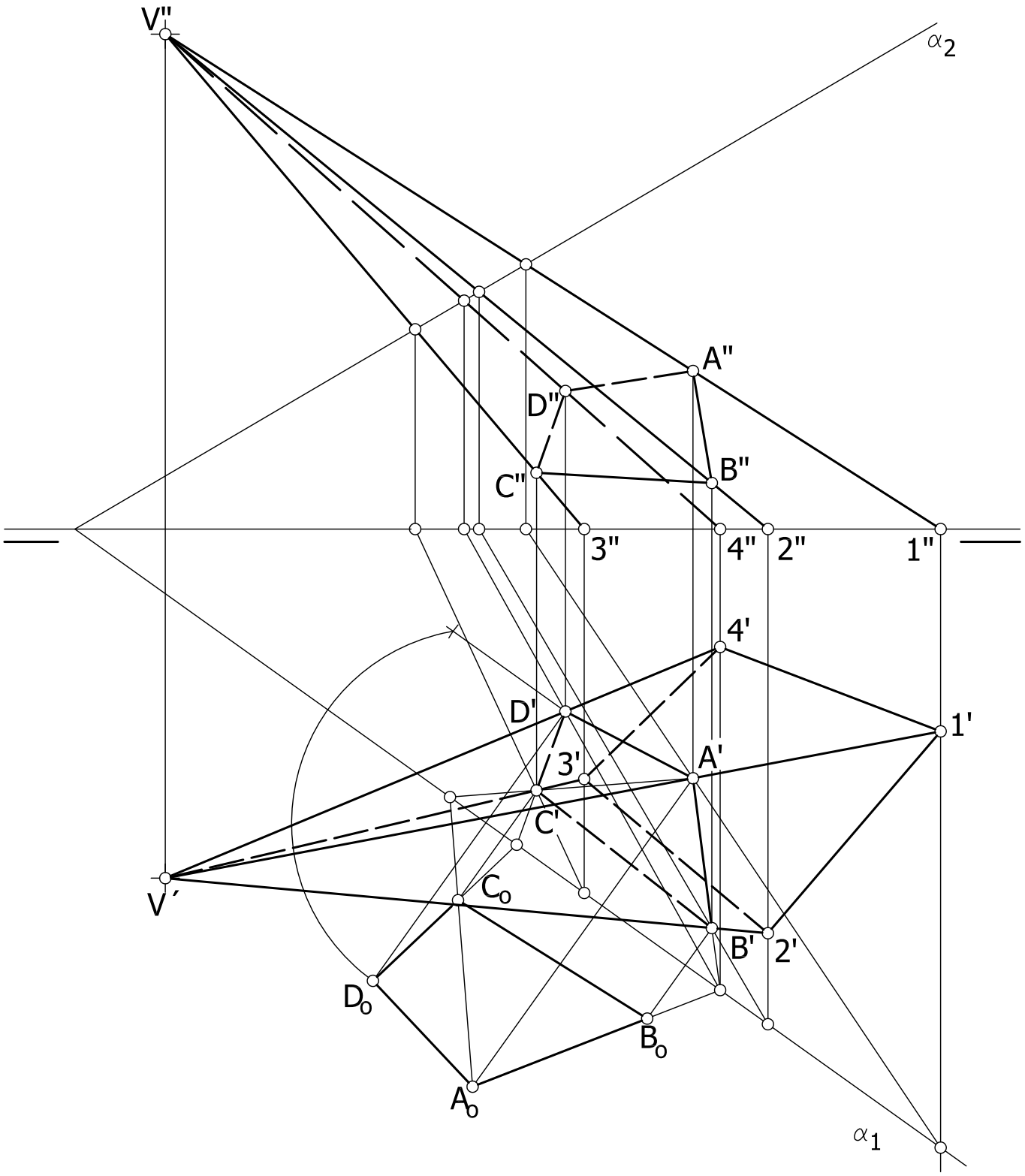

UNIVERSIDAD DE MURCIA

Región de Murcia

Universidad Politécnica de Cartagena

CORRESPONDENCIA CON EL PROGRAMA OFICIAL

OPCIÓN A

Ejercicio nº 1

TEMA 6º.- Trazados geométricos. Concepto de igualdad y semejanza entre polígonos. Figuras iguales por triangulación y rodeo. Figuras semejantes: construcciones. Simetrías axial y central. Segmento medio proporcional de 2 lados. Aplicaciones a cuadraturas: cuadrado equivalente a un triángulo, cuadrado equivalente a un rectángulo, cuadrado equivalente a un trapezoide, cuadrado equivalente a un pentágono regular, triangulación, cuadrado equivalente a una circunferencia, cuadrado aproximadamente equivalente a un sector circular, cuadrado equivalente a una superficie cualquiera por descomposición en formas mas sencillas. Rectificación de la semicircunferencia. Rectificación de la circunferencia.

TEMA 7º.- Trazados geométricos. Concepto de polígono regular convexo y estrellado. Ángulos central e interior. Obtención de estrellados. Construcciones exactas de polígonos regulares inscritos en circunferencia (3, 4, 5, 6, 8 ...). Construcciones aproximadas (7 y 9). Polígonos regulares dado el lado. Construcciones de polígonos regulares convexos y estrellados por caminos de semejanza.

Ejercicio nº 2

TEMA 23º.- Normalización y croquización. Mecanismo de la visualización: planta, alzado y perfil. Elección correcta del alzado. Número de vistas necesario. Situación y correspondencia entre las vistas. Los ejes de revolución y simetría. Aristas visibles y ocultas.

TEMA 25º,- Normalización y croquización. La acotación en elementos técnicos. Principios generales y básicos. Acotación de elementos rectilíneos y curvos. Determinación de croquis acotados de piezas sencillas, a partir de representaciones en perspectiva.

Ejercicio nº 3

TEMA 18º.- El sistema diédrico. La perpendicularidad: generalidades. Recta perpendicular a un plano, o plano perpendicular a una recta: problemas determinados que se presentan. La perpendicularidad entre rectas y entre planos: problemas determinados que se presentan. Aplicaciones a casos de mínimas distancia.

TEMA 21º.- El sistema diédrico. Representación de sólidos. El tetraedro: relaciones entre elementos básicos. Representaciones del tetraedro apoyado en un plano cualquiera. El exaedro:
relaciones entre elementos básicos. Representaciones del exaedro apoyado en un plano cualquiera. El octaedro: relaciones entre elementos básicos. Representaciones del octaedro con una de sus diagonales perpendicular a un plano cualquiera. La pirámide recta y oblicua. Representaciones de la pirámide apoyada en un plano cualquiera. El prisma recto y oblicuo. Representaciones del prisma apoyado en un plano cualquiera. El cono recto y oblicuo. Representaciones del cono apoyado en un plano cualquiera El cilindro recto y oblicuo. Representaciones del cilindro apoyado en un plano cualquiera. Secciones del tetraedro, exaedro, octaedro, pirámide, prisma, cono y cilindro por un plano cualquiera. Verdaderas magnitudes. Aristas visibles y ocultas.

UNIVERSIDAD DE MURCIA

Región de Murcia

Universidad Politécnica de Cartagena

OPCIÓN B

Ejercicio nº 1

TEMA 8º.- Trazados geométricos. Estudio sistemático de las tangencias. Procedimientos de resolución. Número de soluciones y de datos precisos. Concepto de potencia. Casos de tangencias en los que las soluciones sean rectas: rectas tangentes a una circunferencia "c" en un punto "Pc" de esta, rectas tangentes a una circunferencia "c" paralelas a una dirección dada "d", rectas tangentes a una circunferencia "c" desde un punto exterior "Pe", rectas tangentes comunes a dos circunferencias "c y c' ".

TEMA 9º.- Trazados geométricos. Casos de problemas de tangencias en los que las soluciones sean circunferencia: circunferencias tangentes a una recta "r" en un punto de ella "Pr" conocido el radio "p" de la solución, circunferencias tangentes a una circunferencia "c" en un punto de ella "Pc" conocido el radio "p" de la solución, circunferencias tangentes a una recta "r" en un punto de ella "Pr" y que pasen por un punto exterior "P", circunferencias tangentes a una circunferencia "c" en un punto "Pc" de ella y que pasen por un punto exterior "Pe", circunferencias tangentes a una recta "r" que pasen por un punto exterior "Pe" conocido el radio "p" de las soluciones, circunferencias tangentes a una circunferencia "c" que pasen por un punto exterior "Pe" conocido el radio "p" de las soluciones, circunferencias tangentes a una recta “r” y que pasen por dos puntos exteriores “P” y “Q”, circunferencias tangentes a una circunferencia “c” y que pasen por dos puntos exteriores “P” y “Q”, circunferencias tangentes a una circunferencia "c" y a una recta "r" dado el punto de tangencia "Pr" sobre la recta, circunferencias tangentes a una circunferencia "c" y a una recta "r" y que pasen por un punto exterior “P”, circunferencias tangentes a una circunferencia "c" y a una recta "r" conocido el radio "p" de las soluciones, circunferencias tangentes a una circunferencia "c" y a una recta "r" dado el punto de tangencia "Pc" sobre la circunferencia, circunferencias tangentes a dos rectas “r” y “s” conocido el punto de contacto “Pr” sobre una de ellas, circunferencias tangentes a dos rectas "r" y "r' "y que pasen por un punto exterior "P", circunferencias tangentes a dos rectas "r" y "r' " conocido el radio "p" de las soluciones, circunferencias tangentes a dos circunferencias “c” y “c’ ” dado el punto de contacto “Pc” sobre una de ellas, circunferencias tangentes a dos circunferencias "c" y "c' " conocido el radio "p" de las soluciones, circunferencias tangentes a una recta "r" y a una circunferencia "c", dado el punto de contacto sobre la recta "Pr".

Ejercicio nº 2

TEMA 23º.- Normalización y croquización. Mecanismo de la visualización: planta, alzado y perfil. Elección correcta del alzado. Número de vistas necesario. Situación y correspondencia entre las vistas. Los ejes de revolución y simetría. Aristas visibles y ocultas.

Ejercicio nº 3

TEMA 21º.- El sistema diédrico. Representación de sólidos. El tetraedro: relaciones entre elementos básicos. Representaciones del tetraedro apoyado en un plano cualquiera. El exaedro:
relaciones entre elementos básicos. Representaciones del exaedro apoyado en un plano cualquiera. El octaedro: relaciones entre elementos básicos. Representaciones del octaedro con una de sus diagonales perpendicular a un plano cualquiera. La pirámide recta y oblicua. Representaciones de la pirámide apoyada en un plano cualquiera. El prisma recto y oblicuo. Representaciones del prisma apoyado en un plano cualquiera. El cono recto y oblicuo. Representaciones del cono apoyado en un plano cualquiera El cilindro recto y oblicuo. Representaciones del cilindro apoyado en un plano cualquiera. Secciones del tetraedro, exaedro, octaedro, pirámide, prisma, cono y cilindro por un plano cualquiera. Verdaderas magnitudes. Aristas visibles y ocultas.